Druckventil Typen RV und ATV, regelbar

Typ	Gewinde	Bereich, mbar	Für Typ	Material
RV-03	PF-1 1/4”	0-300	auf Anfrage	Kunststoff PVC
RV-36	PF-1 1/4”	300-600	auf Anfrage	Kunststoff PVC

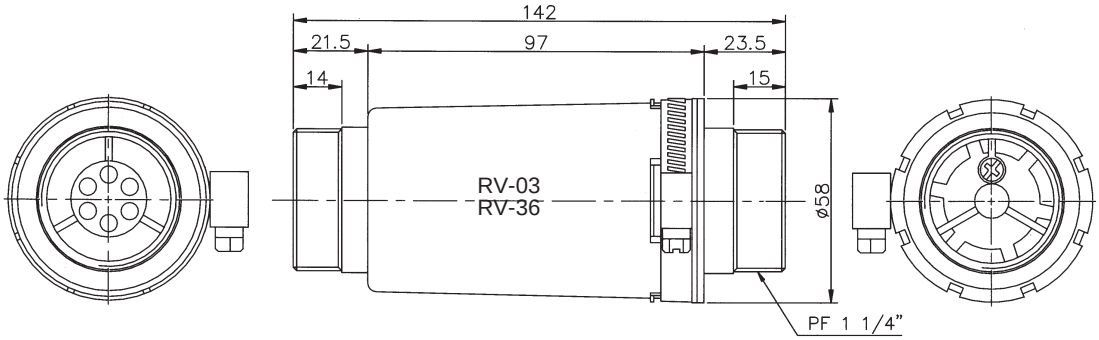

Typ	Gewinde	Bereich, mbar	Für Typ	Material
RV-A03	PF-1 1/4”	0-300	auf Anfrage	Aluminium
RV-A36	PF-1 1/4”	300-600	auf Anfrage	Aluminium
ATV-25	PF-2 1/2”	300-600	auf Anfrage	Aluminium

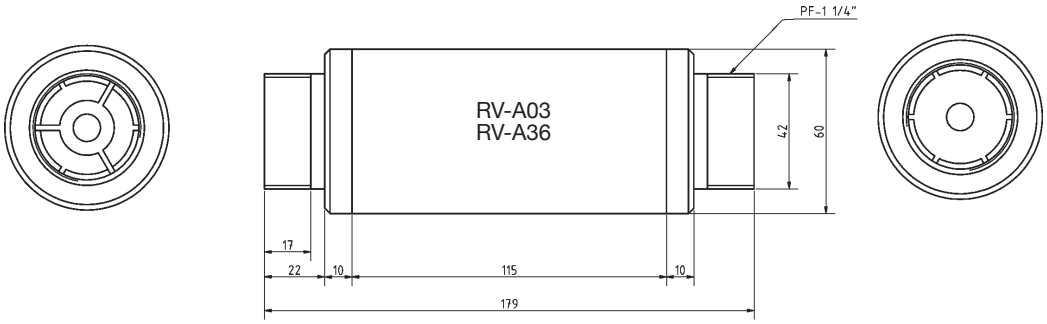

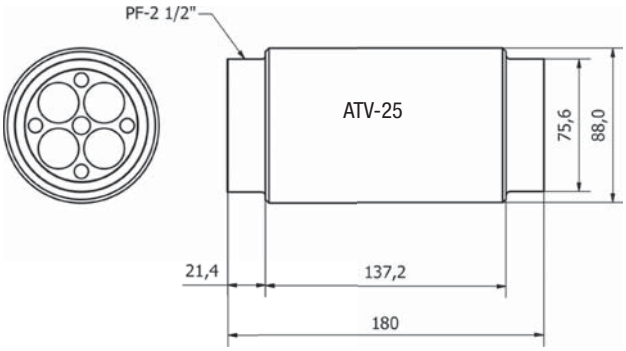

Type RV-A36

Type RV-A03

Type ATV-25